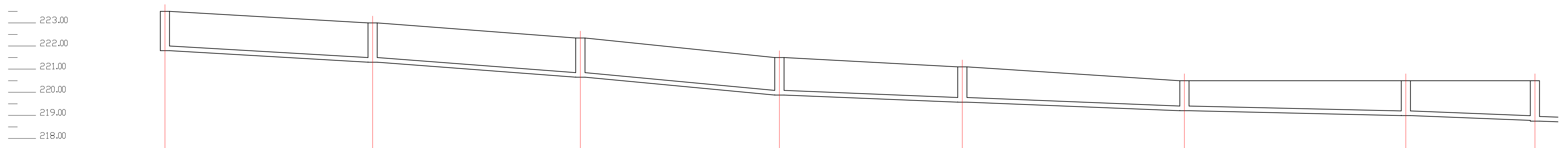

	B14.7		B14.6		B14.5		B14.4		B14.3		B14.2		B14.1		B14
	H:1.70 D:100		H:1.70 D:100		H:1.70 D:100		H:1.62 D:100		H:1.53 D:100		H:1.30 D:100		H:1.51 D:100		H:1.75 D:100
מספר השוחה	B14.7		B14.6		B14.5		B14.4		B14.3		B14.2		B14.1		B14
מרחק חלקי		22.53		22.53		21.59		19.84		24.09		24.02		14.00	
מרחק מסכם	0.00		22.53		45.06		66.65		86.49		110.58		134.60		148.60
גובה מכסה/קרקע	223.50 223.50		223.00 223.00		222.35 222.35		221.50 221.50		221.10 221.10		220.50 220.50		220.50 220.50		220.50 220.50
תחתית הצינור	N/A 221.80		221.32 221.30		220.67 220.65		219.90 219.88		219.60 219.57		219.23 219.20		218.94 218.92		218.77 218.75
קוטר\שפוע	2.2%		200 2.9%		200 3.6%		200 1.5%		200 1.5%		200 1.2%		200 1.2%		200

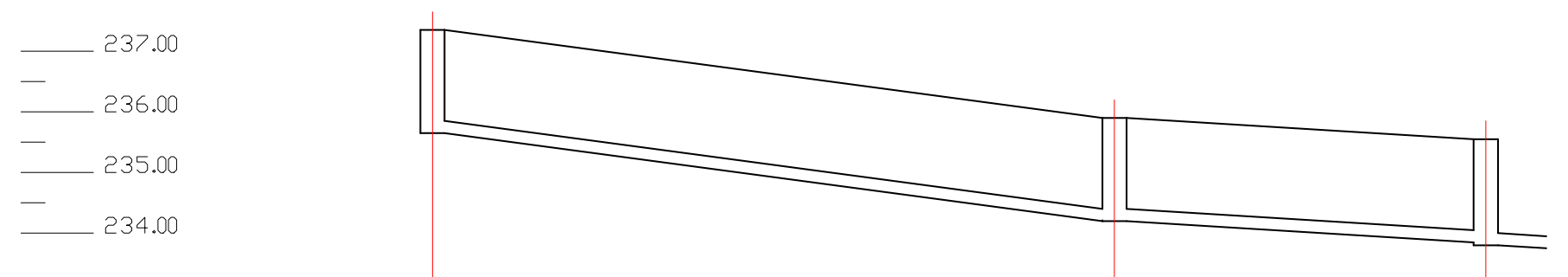

	B1.2		B1.1		B1
	H:1.75 D:100		H:1.75 D:100		H:1.75 D:100
מספר השוחה	B1.2		B1.1		B1
מרחק חלקי		28.17		15.34	
מרחק מסכם	0.00		28.17		43.51
גובה מכסה/קרקע	237.35 237.35		235.90 235.90		235.55 235.55
תחתית הצינור	N/A 235.60		234.20 234.15		233.85 233.80
קוטר\שפוע	5.1%		200 2.1%		200

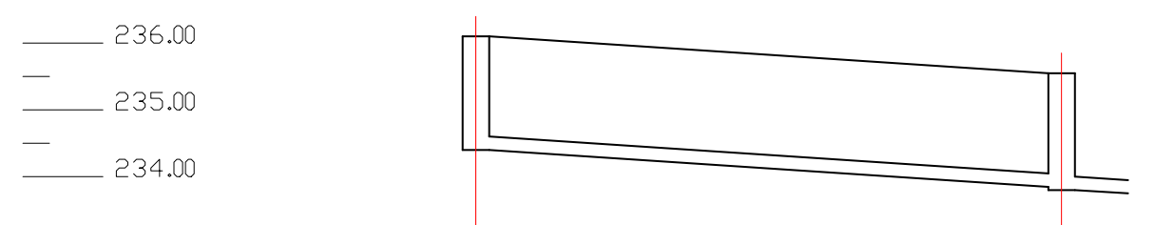

	B1.3		B1
	H:1.70 D:100		H:1.75 D:100
מספר השוחה	B1.3		B1
מרחק חלקי		21.99	
מרחק מסכם	0.00		21.99
גובה מכסה/קרקע	236.10 236.10		235.55 235.55
תחתית הצינור	N/A 234.40		233.86 233.80
קוטר\שפוע	2.5%		200

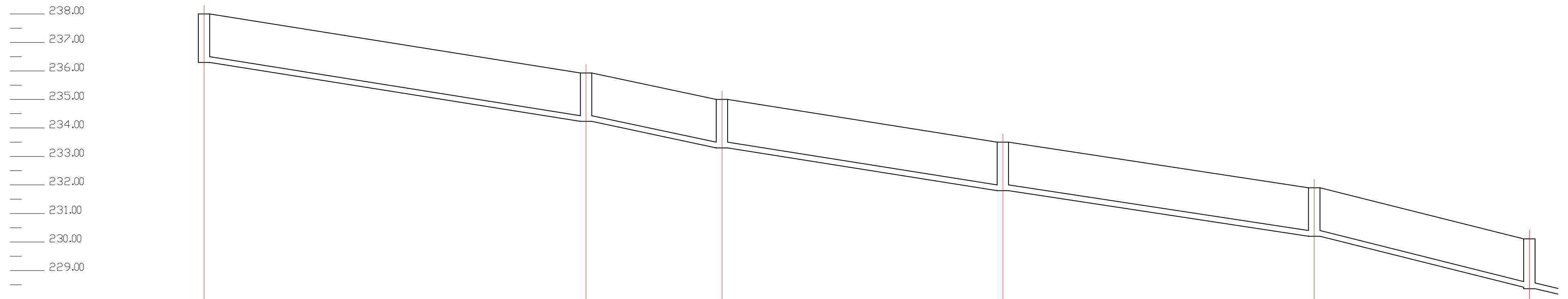

	B7.5		B7.4		B7.3		B7.2		B7.1		B7
	H:1.75 D:100		H:1.75 D:100		H:1.75 D:100		H:1.75 D:100		H:1.75 D:100		H:1.75 D:100
מספר השוחה	B7.5		B7.4		B7.3		B7.2		B7.1		B7
מרחק חלקי		33.48		11.91		24.62		27.29		18.86	
מרחק מסכם	0.00		33.48		45.39		70.01		97.30		116.16
גובה מכסה/קרקע	238.00 238.00		235.93 235.93		235.00 235.00		233.50 233.50		231.90 231.90		230.11 230.11
תחתית הצינור	N/A 236.25		234.23 234.18		233.30 233.25		231.80 231.75		230.20 230.15		228.46 228.36
קוטר\שפוע	6.2%		200 7.8%		200 6.1%		200 5.9%		200 9.5%		200

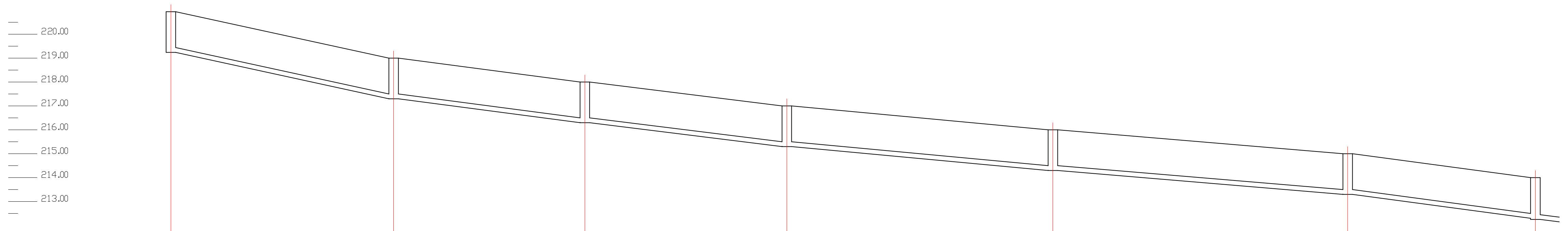

	B21.6		B21.5		B21.4		B21.3		B21.2		B21.1		B21
	H:1.70 D:100		H:1.70 D:100		H:1.70 D:100		H:1.70 D:100		H:1.70 D:100		H:1.70 D:100		H:1.75 D:100
מספר השוחה	B21.6		B21.5		B21.4		B21.3		B21.2		B21.1		B21
מרחק חלקי		23.29		20.00		21.12		27.82		30.83		19.63	
מרחק מסכם	0.00		23.29		43.29		64.41		92.23		123.06		142.69
גובה מכסה/קרקע	220.94 220.94		219.00 219.00		218.00 218.00		217.00 217.00		216.00 216.00		215.00 215.00		214.00 214.00
תחתית הצינור	N/A 219.24		217.32 217.30		216.32 216.30		215.32 215.30		214.32 214.30		213.32 213.30		212.35 212.25
קוטר\שפוע	8.6%		200 5.0%		200 4.8%		200 3.6%		200 3.2%		200 5.6%		200

213.00
212.00
211.00
210.00
209.00
208.00
207.00
206.00
205.00
204.00

	G14		G13		G12		G11		G10		G9		G8		G7		G6		G5		G4		G3		G2		G1		E8
	H:1.82 D:100		H:1.45 D:100		H:1.28 D:100		H:1.11 D:100		H:1.08 D:100		H:1.16 D:100		H:1.15 D:100		H: 1.16 D:100		H:1.16 D:100		H:1.16 D:100		H:1.17 D:100		H:1.00 D:100		H: 1.00 D:100		H:1.10 D:100		H:1.10 D:100
מספר השוחה	G14		G13		G12		G11		G10		G9		G8		G7		G6		G5		G4		G3		G2		G1		E8
מרחק חלקי		30.00		30.00		27.10		34.29		29.26		17.95		25.99		25.26		25.77		24.44		19.14		21.71		20.39		9.65	
מרחק מסכם	0.00		30.00		60.00		87.10		121.39		150.65		168.60		194.59		219.85		245.62		270.06		289.20		310.91		331.30		340.95
גובה מכסה/קרקע	213.40 213.40		211.82 211.82		210.65 210.65		210.20 210.20		209.90 209.90		209.75 209.75		209.60 209.60		209.40 209.40		209.20 209.20		209.00 209.00		208.82 208.82		208.50 208.50		208.35 208.35		208.30 208.30		208.20 208.20
תחתית הצינור	N/A 211.58		210.40 210.37		209.38 209.37		209.10 209.09		208.83 208.82		208.60 208.59		208.46 208.45		208.25 208.24		208.05 208.04		207.85 207.84		207.66 207.65		207.51 207.50		207.36 207.35		207.19 207.18		207.11 207.10
קוטר\שפוע	4.0%		200 3.4%		200 1.0%		200 0.8%		200 0.8%		200 0.8%		200 0.8%		200 0.8%		200 0.8%		200 0.8%		200 0.8%		200 0.8%		200 0.8%		200 0.8%		200

תרשים סביבה קנ"מ 1:25,000

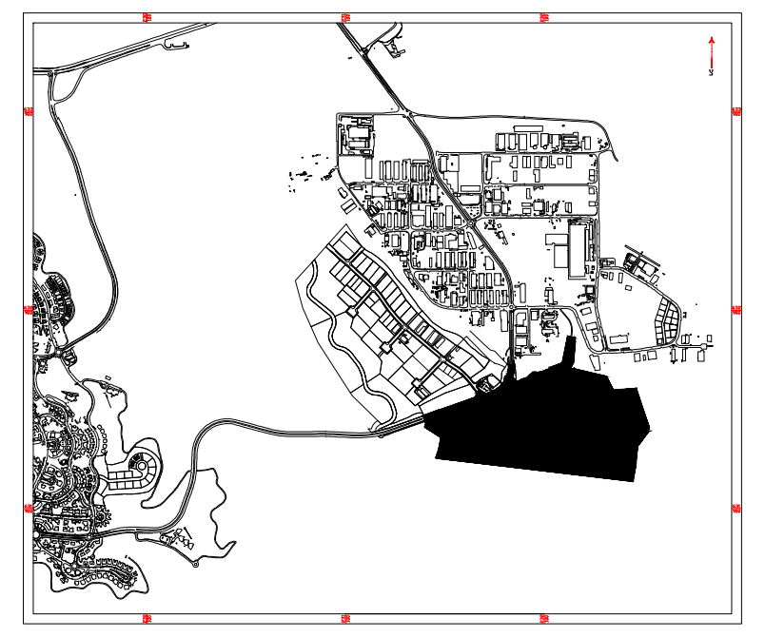

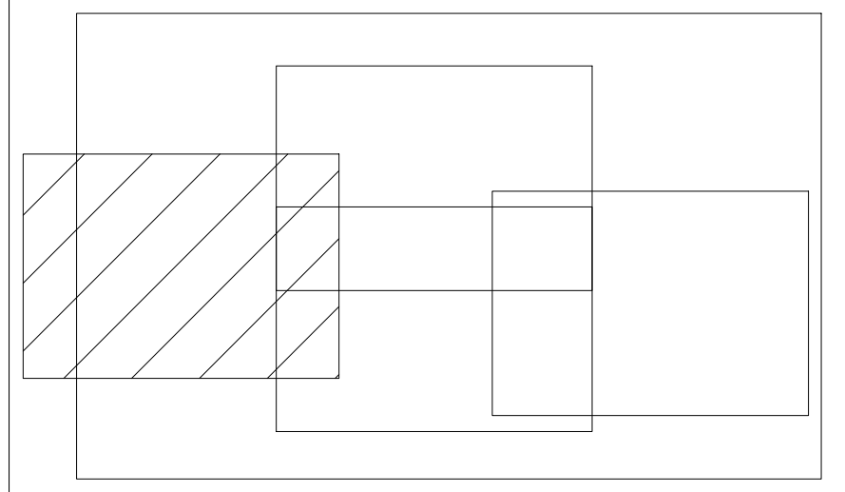

	קיים EXISTING	מתוכנן DESIGN	לביטול TO CANCEL
קו מים – לחץ ביניים	—	—	—
קו מים – לחץ גבוה	—	—	—
קו מים – לחץ נמוך א'	—	—	—
קו מים – לחץ נמוך ב'	—	—	—
מגוף	⊗	⊗	⊗
מגוף	⋈	⋈	⋈
שיבר	ō	ō	ō
ברז כיבוי אש	●	●	●
מד מים	ø	ø	ø
כבלי חשמל ת"ק מתח עליון	—	—	—
קו ת"ק מתח גבוה	—	—	—
קו ת"ק מתח נמוך	—	—	—
קו עילי	—	—	—
טלפון קוים ת"ק ושוחות	—	—	—
כבלי טלפון עילי	—	—	—
כבלי רמזורים ושוחה	—	—	—
כבלי תאורה ושוחות	—	—	—
קוי ביוב ושוחות	—	—	—
קוי ניקוז ושוחות	ø( )c"m	ø( )c"m	ø( )c"m
קולטנים	▭	▬	▭
קו השקיה	—	—	—
כבלי טלביזיה (HOT)	—	—	—
תקשורת עירונית	—	—	—
כבל CELLCOM	—	—	—
כבל PARTNER	—	—	—
קו קולחין	—	—	—

☐ לאינפורמציה

☐ לעיון ☐ לשיפוט ○ לביצוע ☒ למכרז

תאריך	תפוצה	כמות	חתימה

תאריך	שינויים	מס'	חתימה

גיליון 4 מתוך 4

אמת עד בע"מ
רח' פייר קניג 33 ירושלים 93469
טלפון 02-5636295 פקס 02-6799904
דוא"ל: emetad@gmail.com

הוכן עבור:

החברה הכלכלית לפיתוח מעלה אדומים

הפרויקט	הרחבת איזור תעשייה דרומי במישור אדומים	**התכנית**	חתך תכנית קווי ביוב
נערך	נמר אבו נגמה	05/10/2020	**בקר**
שרטט	נמר אבו נגמה	05/10/2020	**אשר**
תכנית מס'		ק. מ: 1: 500	**תאריך** : 05/10/2020
תאריך עדכון		שם הקובץ:	P1-BIUV HADASH-01.04.2021